VUE A

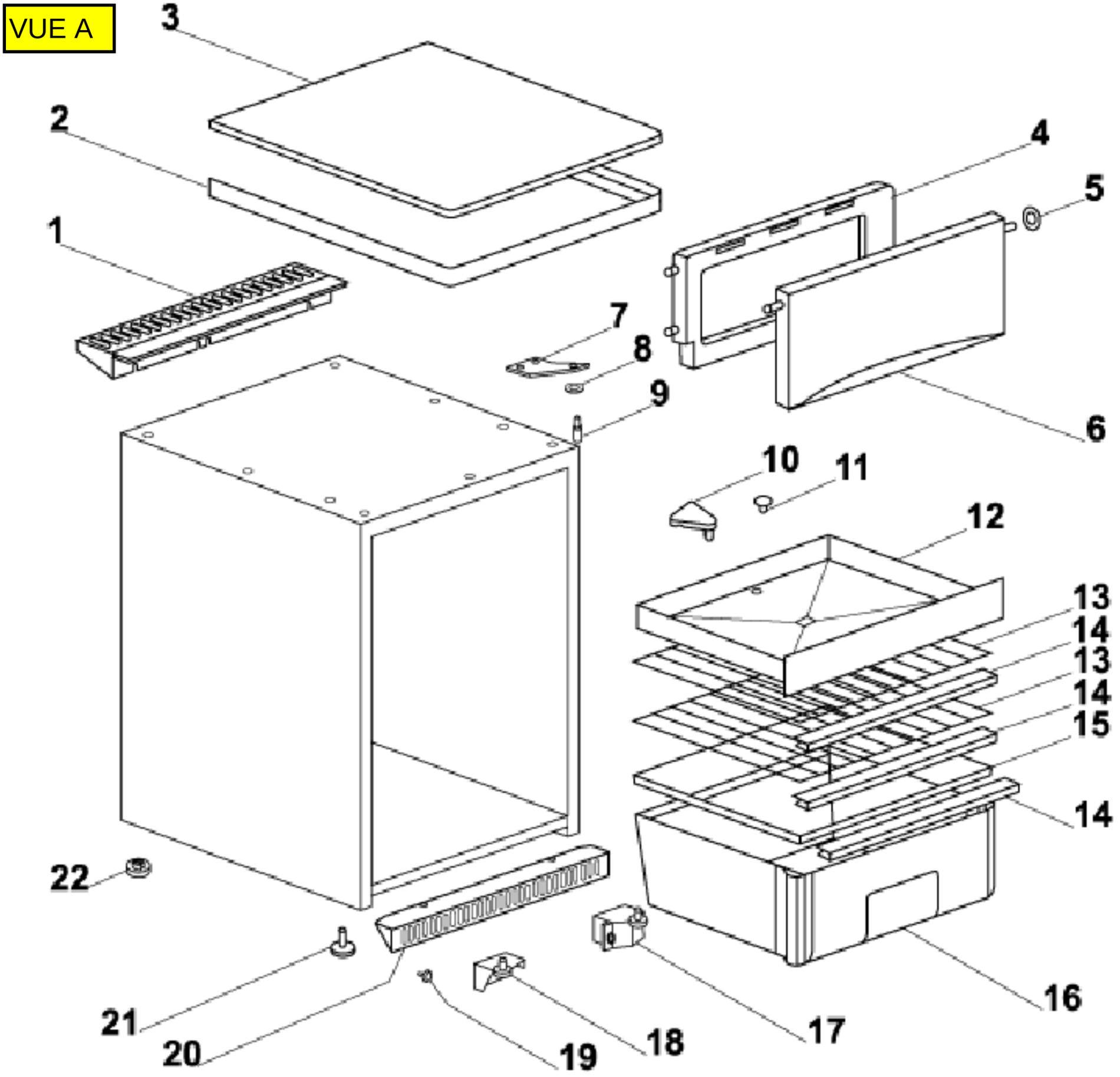

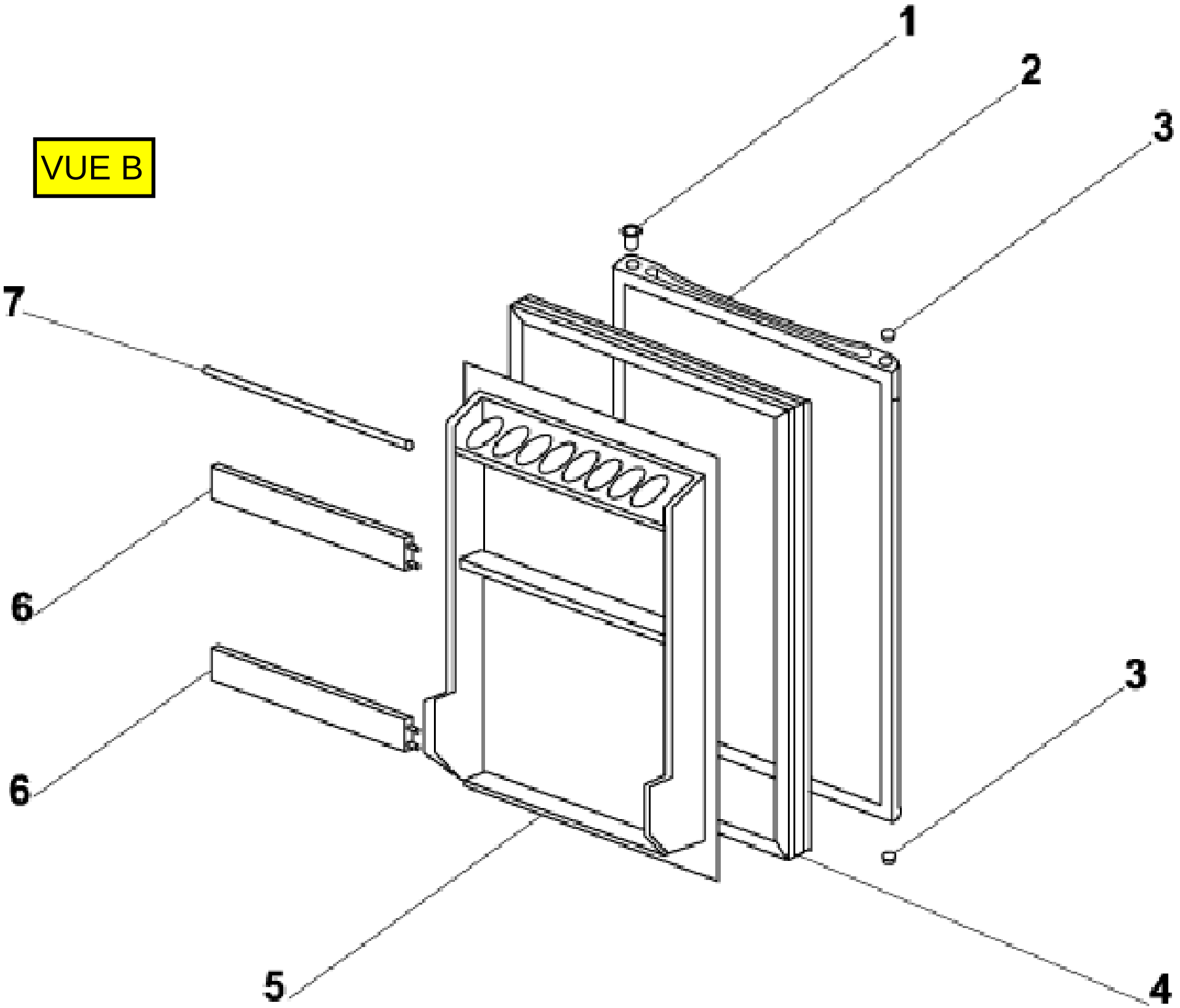
VUE B
1
2
3
7
6
6
3
5
4
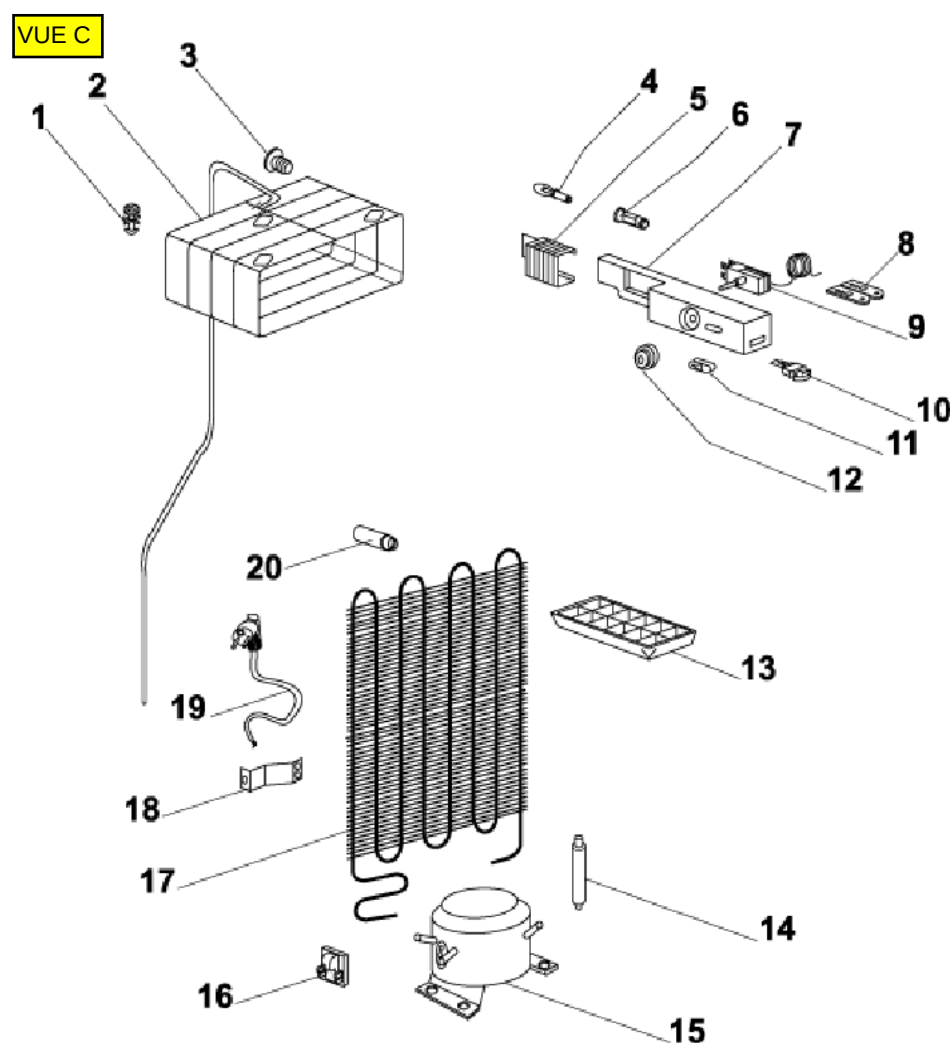
VUE C